Enterglass line S.p.A	CLIENTE: **STANDARD**	N° SCHEDA: 3072-01
	ARTICOLO: **MINERALE cc 250 "3"**	DIS. 3072
		16/03/2004

CARATTERISTICHE

PRODOTTO:	ACQUA	
CONTENITORE "RECIPIENTE MISURA" (DIRETTIVA 75/107/CEE)		
PESO VETRO:	~ 150	g
CAPACITA' RASO BOCCA:	270	cc
CAPACITA' LIVELLO:	250	cc
LIVELLO RIEMPIMENTO:	41	mm
COLORE VETRO: VERDE		
IMBOCCATURA: CORONA 26 H 13		
FORO MINIMO PASSANTE:	15,5	mm
RESISTENZA AL SALTO TERMICO (UNI 9303) :	38	°C
RESISTENZA AL CARICO ASSIALE (UNI 9035) :	600	Kg
RESISTENZA ALLA PRESSIONE INTERNA (UNI ISO 7458) :	6.0	Bar
RESISTENZA ALL'URTO (UNI 9302) :	100	cm/s

TOLLERANZE:

CAPACITA' (CE.T.I.E. DT 2) :	± 6.0	cc
VERTICALITA' (CE.T.I.E. DT 2) :	± 2.1	mm
OVALIZZAZIONE CORPO (CE.T.I.E. DT 2) :	± 1.2	mm

TRATTAMENTI SUPERFICIALI:

A CALDO (CE.T.I.E. DT 13) :	SI
A FREDDO (CE.T.I.E. DT 13) :	SI

CONTENITORE CONFORME AL D.M. ITALIANO DEL 21/03/1973 DISCIPLINA IGIENICA DEGLI IMBALLAGGI, RECIPIENTI, UTENSILI, DESTINATI A VENIRE IN CONTATTO CON LE SOSTANZE ALIMENTARI O CON SOSTANZE D'USO PERSONALE, E SUCCESSIVI AGGIORNAMENTI (RECEPIMENTO DIRETTIVE 82/711/CEE, 82/572/CEE, 90/128/CEE, 92/39/CEE E SUCCESSIVI AGGIORNAMENTI).

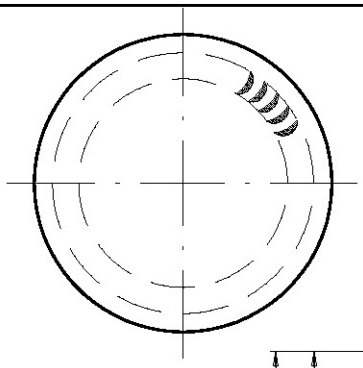

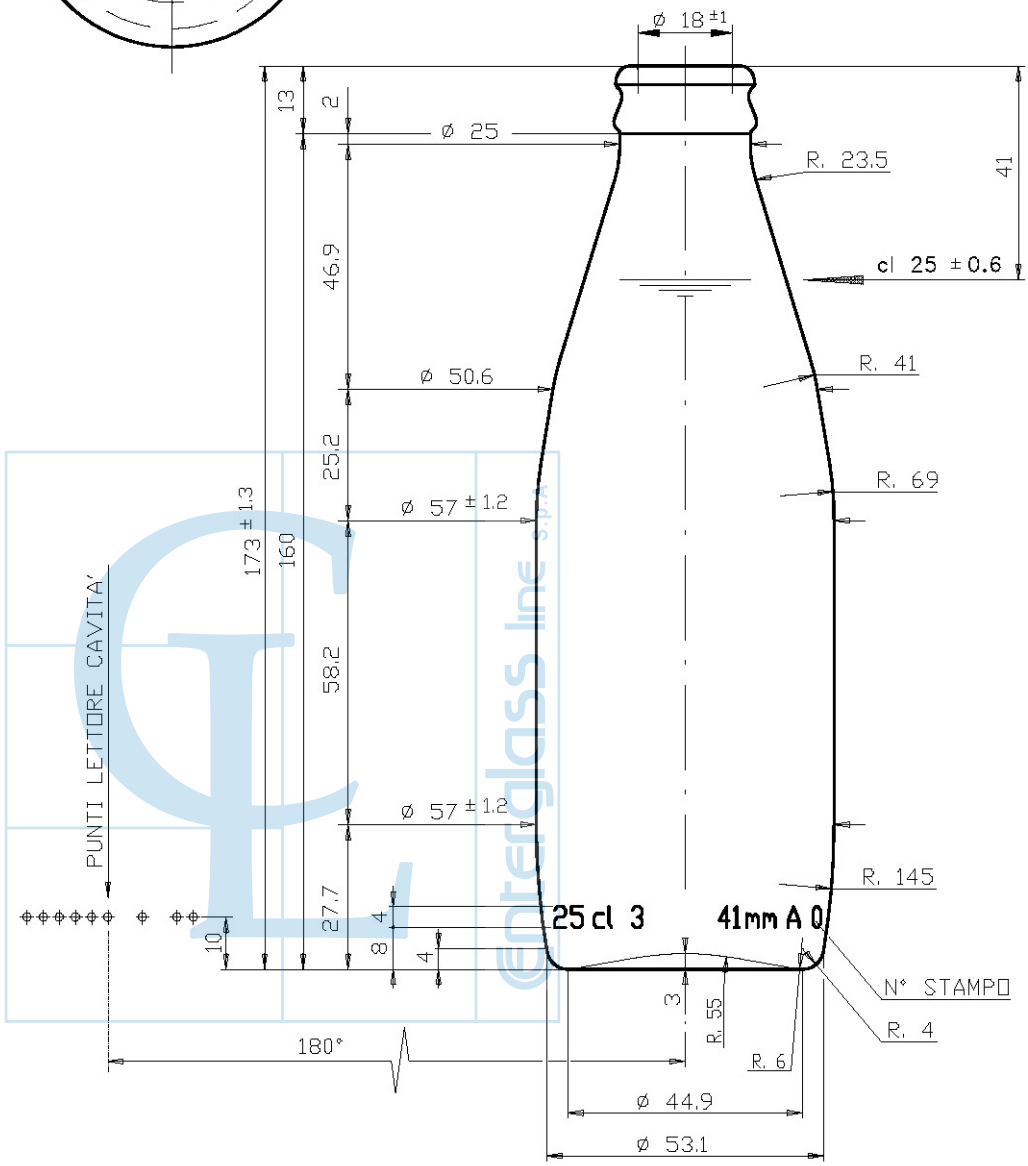

PALLETTIZZAZIONE

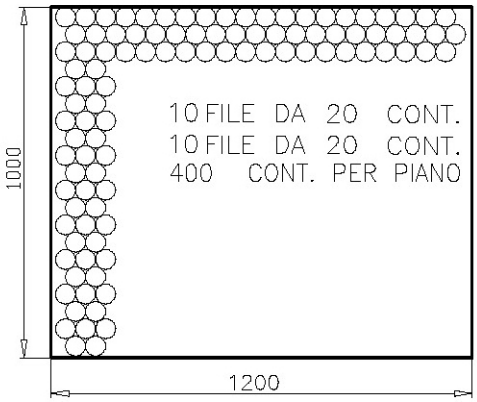

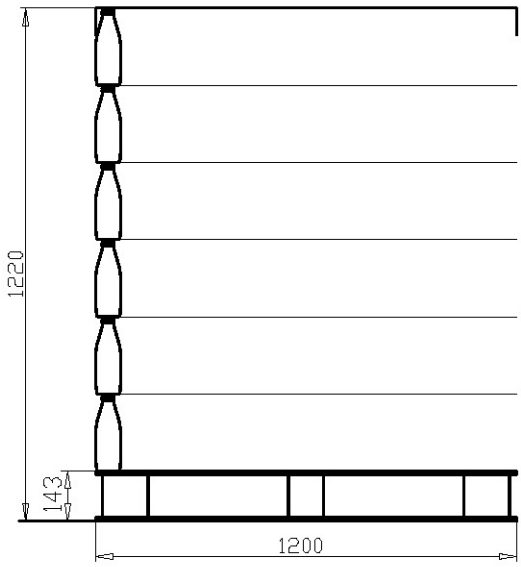

Piani n°	6
N° contenitori pallet	2400
Peso vetro pallet Kg	360
Peso lordo pallet Kg	380
Altezza pallet mm	1220
Tipo pedana	TF
Intercalare	Plastica
Coperchio	Cartone
Tubolare	Polietilene
Intercalare sotto cappello	NO
Reggia	NO
Foglio su pianale (80 my)	SI

Per accettazione

Data